elseco GmbH
... Elektronik nach Maß

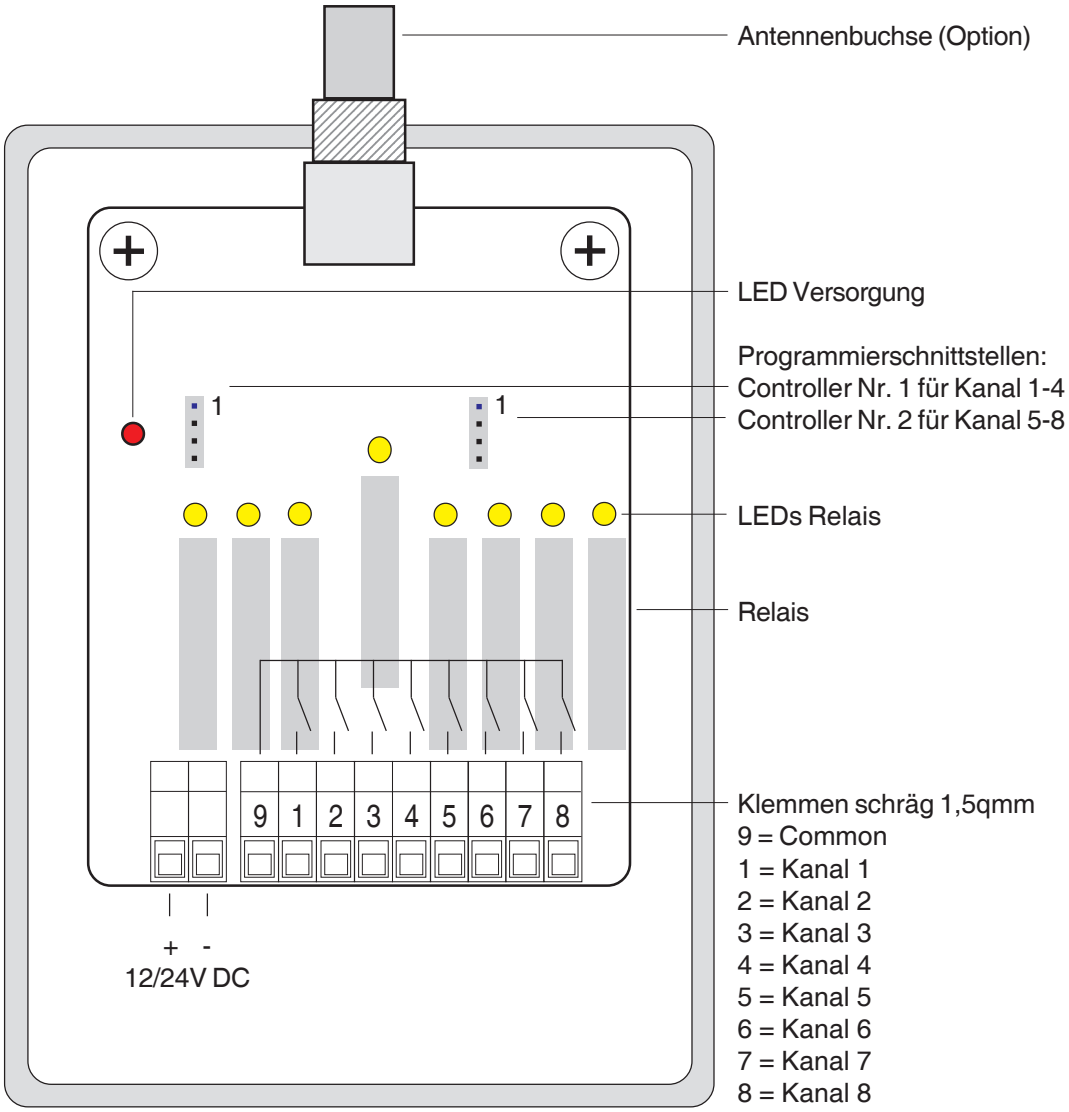

Klemme 9:
Gemeinsamer (Common)
max. 250V AC (bei EFB-EKx mit Relaiskontakten)
+1,5...33V DC (bei EFB-EKx-SSR mit Solid-State-Relais)

Je nach Geräteausführung 1...8 Relais

Alle Urheberrechte stehen uns zu. Die Zeichnung ist nach Gebrauch sofort zurückzugeben. Sie darf weder vervielfältigt, für eigene Zwecke verwertet, noch an dritte Personen mitgeteilt werden.

elseco GmbH • Hauptstraße 59 • 87743 Egg a.d. Günz • Tel. +49 (0)8333/927699-0 • Fax 927699-99 • info@elseco.de • www.elseco.de